24.018MHz Beacon発振源(中華製PLLボード (型番:ADF 4350 / 4351)

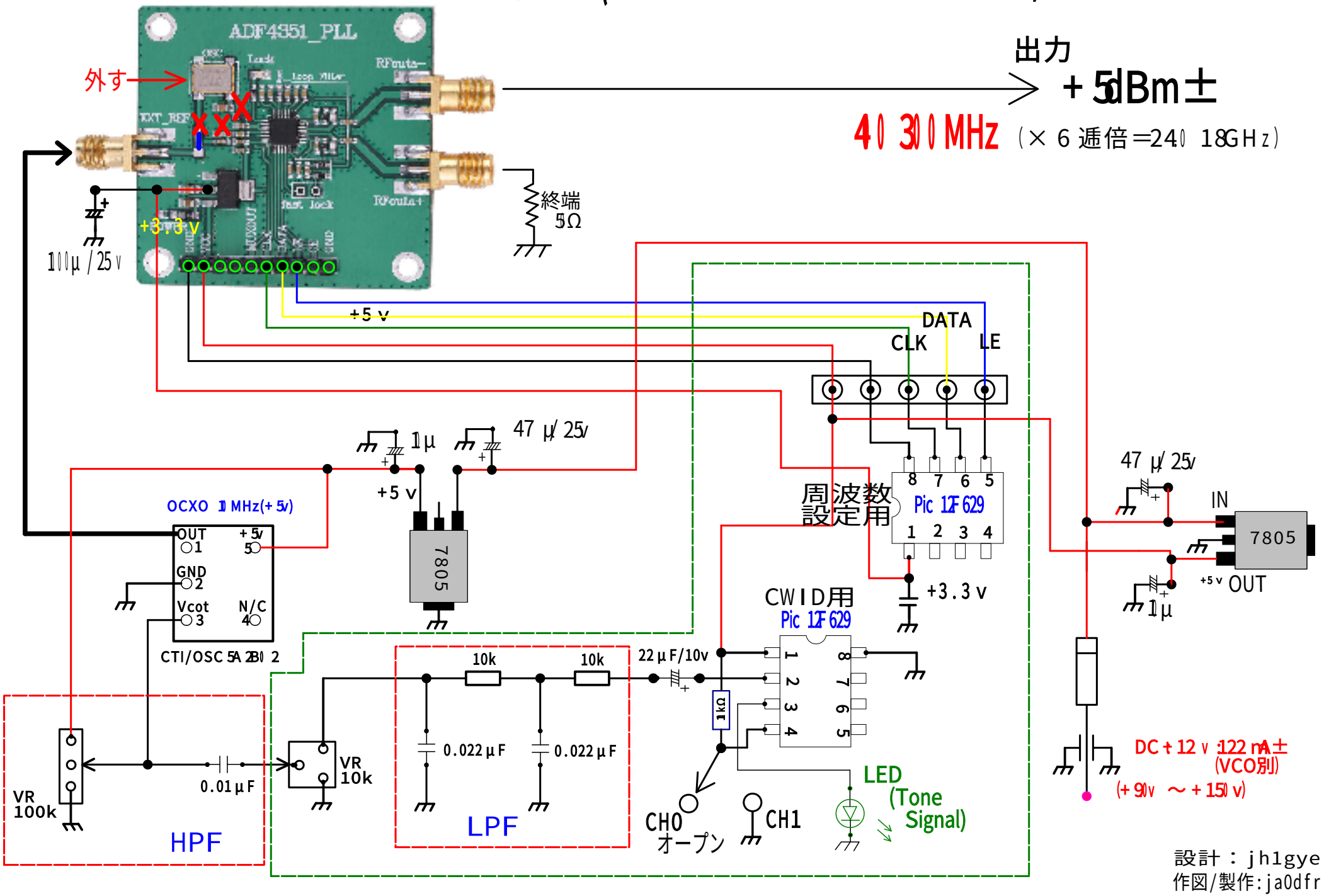

設計 : jh1gye
作図/製作:ja0dfr