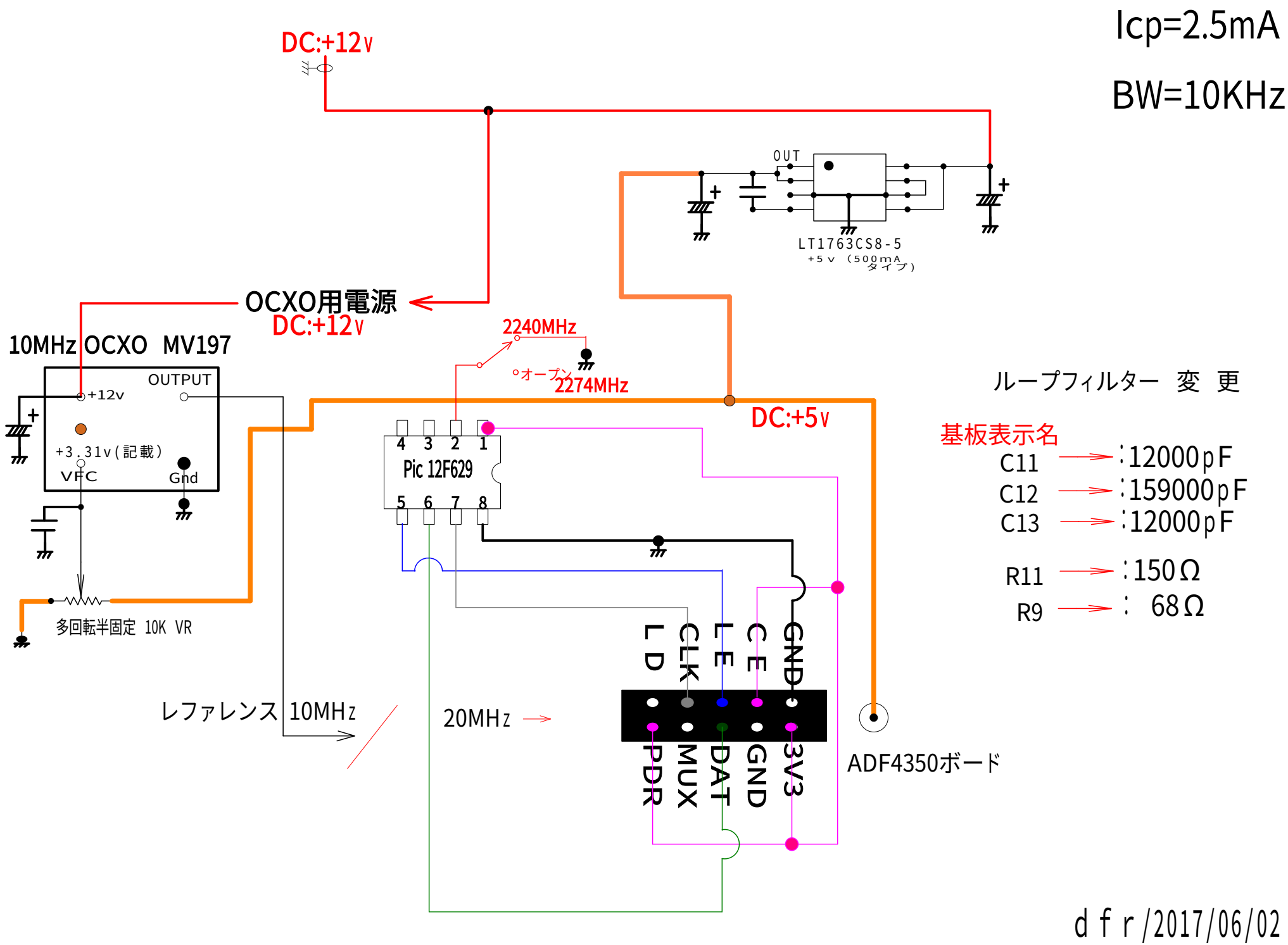
Icp=2.5mA
BW=10KHz
DC:+12v
OUT
LT1763CS8-5
+5v (500mA タイプ)
OCXO用電源
DC:+12v
10MHz OCXO MV197
OUTPUT
+12v
+3.31v(記載)
VFC
Gnd
多回転半固定 10K VR
2240MHz
オープン
2274MHz
DC:+5v
4 3 2 1
Pic 12F629
5 6 7 8
GND
CE
LE
DAT
GND
3V3
CLK
MUX
LD
PDR
レファレンス 10MHz
20MHz
ADF4350ボード
ループフィルター 変 更
基板表示名
C11 :12000pF
C12 :159000pF
C13 :12000pF
R11 :150Ω
R9 : 68Ω
dfr/2017/06/02